PLANCHA CHURRASQUERA 400 CON MUEBLE MAIGAS

$1.134.450 Neto

- Plancha Cromo 400 fabricada íntegramente en acero inoxidable calidad AISI 304.
- Es un equipo robusto de uso industrial.
- Posee un Mueble con espacio suficiente para guardar diferentes objetos de cocina.
- Presenta una extensa y robusta superficie cromada.
- Para la regulación de temperatura posee perillas metálica robustas que presentan un acabado satinado brillante.
- Cuenta con quemadores de acero inoxidable y encendido por medio de Chispero eléctrico.
- Está equipada con Válvula de seguridad y llama Piloto

CODIGO: 6398
Categorías: Casinos, Churrasqueras, COCCION ALTA PRODUCCION, Restaurantes
Etiquetas: Churrasquera, Churrasquera a gas, Churrasquera gas

DESCRIPCIÓN DEL PRODUCTO

Modelo: 6E738 GLP - 6E738N GN
1 Quemador Simple
Diámetro Inyectores (1/100):
Quemador Simple: GLP 100
GN 150
Categoría: II 2H3B/P
Tipo: A1
Consumo Térmico: 4,5 Kw
Consumo Nominal GLP (g/h): 328
Consum Nominal GN (m3/h): 0.42
Presión Gas para GLP: 28 Mbar
Presión Gas para GN: 20 Mbar
Peso: 76 Kg.

Suministro de gas
Entrada Diámetro 1/2 HE
Llave de paso a la Vista

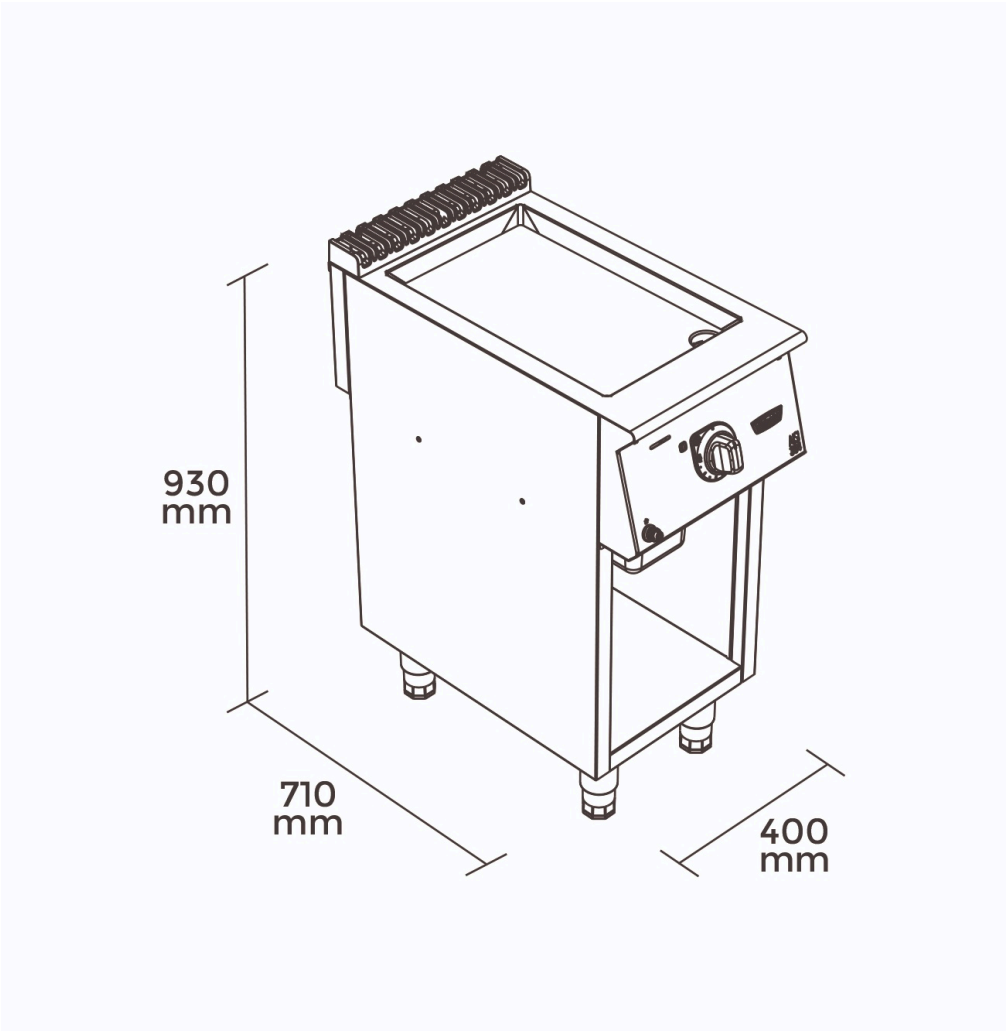
930
mm
710
mm
400
mm